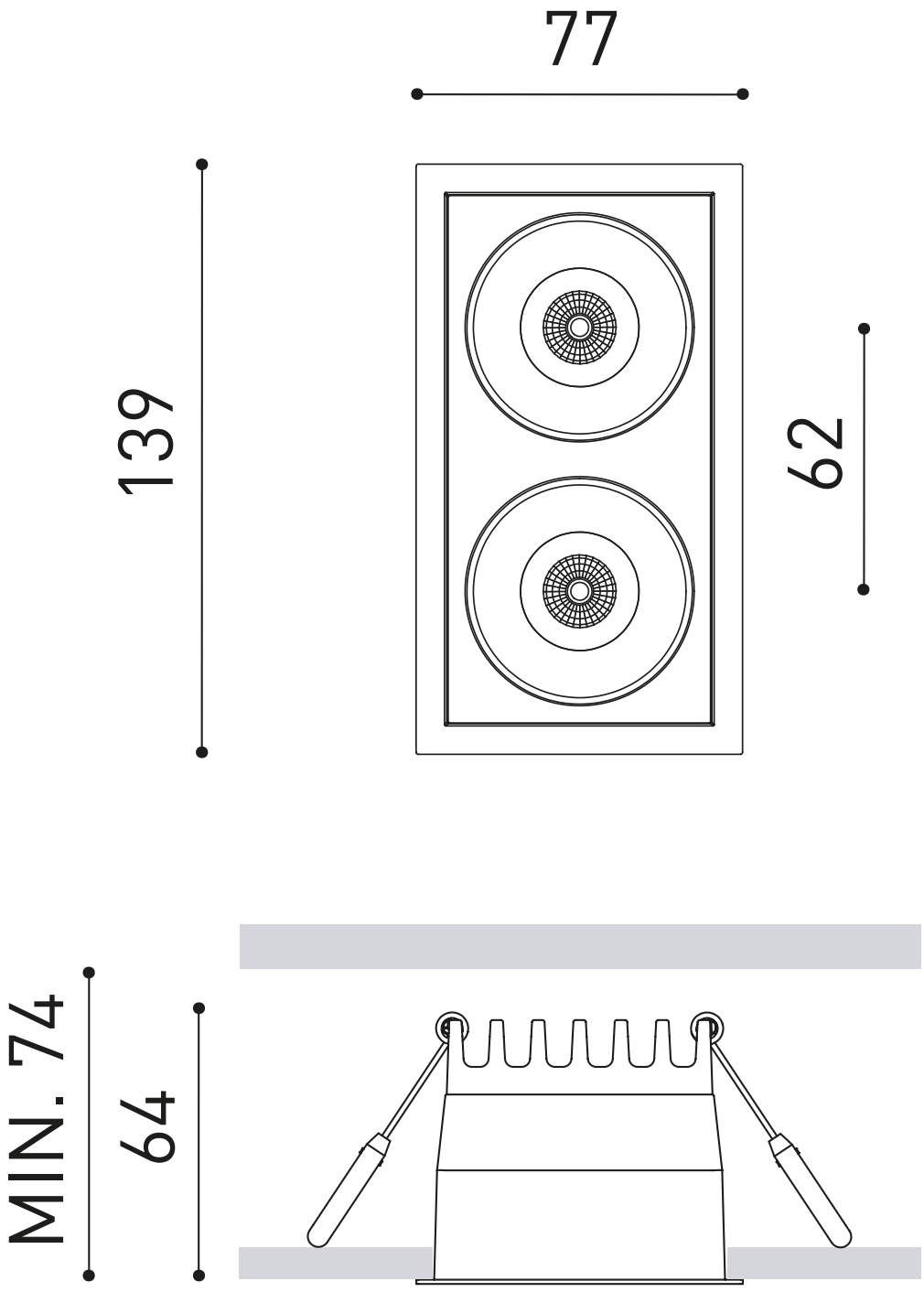
77
139
62
MIN. 74
64